Fiche technique :

M 50-4

MANITOU
HANDLING YOUR WORLD

	Caractéristiques techniques		Métrique
1.1	Fabricant		Manitou
1.2	Modèle		M 50-4
1.3	Source d'alimentation		Diesel
1.4	Type de conduite		Assis
1.5	Capacité max.	Q	5000 kg
1.6	Centre de gravité de la charge	c	600 mm
1.8	Distance du centre de l'essieu avant aux fourches	x	773 mm
1.9	Empattement	y	2120 mm
	Poids		
	Mât standard de la machine		FVD 37
2.1	Poids de service		8325 kg
2.2	Poids sur essieu avant (en charge) / arrière (en charge)		11520 kg / 1805 kg
2.3	Poids sur essieu avant (à vide) / arrière (à vide)		3285 kg / 5040 kg
	Roues		
3.1	Type de roues		Pneumatique
3.2	Dimensions roues avant		18-22,5 MPT06
3.3	Dimensions roues arrière		340/80 R18 XMCL
3.5	Nombre de roues avant / arrières		2 / 2
3.5.2	Nombre de roues motrices		4
3.6	Voie avant	b10	1620 mm
3.7	Voie (milieu des roues) arrière	b11	1740 mm
	Dimensions		
4.7	Hauteur du protège conducteur (cabine)	h6	1500 mm
4.8	Hauteur du siège / hauteur debout	h7	1400 mm
4.19	Longueur hors-tout	l1	4948 mm
4.20	Longueur au talon des fourches	l2	3748 mm
4.21	Largeur hors tout	b1	2080 mm
4.22	Section de fourches x Largeur de fourches x Longueur de fourches	s / e / l	60 mm x 150 mm / 1200 mm
4.23	Tablier porte-fourche suivant norme DIN 15173 A/B		4A
4.24	Largeur du tablier porte fourches (avec dosseret de charge)	b3	1670 mm
4.31	Garde au sol sous le mât	m1	295 mm
4.32	Garde au sol au centre de l'empattement	m2	380 mm
4.34	Largeur d'allée pour palette 800 x 1200 en longueur	Ast	6812 mm
4.35	Rayon de giration	Wa	4640 mm
	Performances		
5.1	Vitesse de déplacement (en charge / à vide)		10 km/h / 24 km/h
5.2	Vitesse de levée (en charge / à vide)		0.40 m/s / 0.40 m/s
5.3	Vitesse de descente (en charge / à vide)		0.40 m/s / 0.30 m/s
5.5	Effort de traction en charge		1020 daN
5.10	Frein de service		Hydraulique
	Type de transmission		Convertisseur de couple
	Moteur		
7.1	Marque du moteur / Modèle du moteur / Norme moteur		Perkins / 854F-E34T WF / Stage IIIB
7.2	Puissance moteur (CV / kW)		75 ch/55 kW
7.3	Régime nominal		2200 tr/min
7.4	Nombre de cylindres		4
	Divers		
8.2	Pression hydraulique de travail pour les accessoires		230 bar
8.3	Débit d'huile pour accessoire		97 l/min
8.4	Niveau sonore à l'oreille du cariste selon DIN 12 053		76 dB

M 50-4 - Schémas d'encombrement

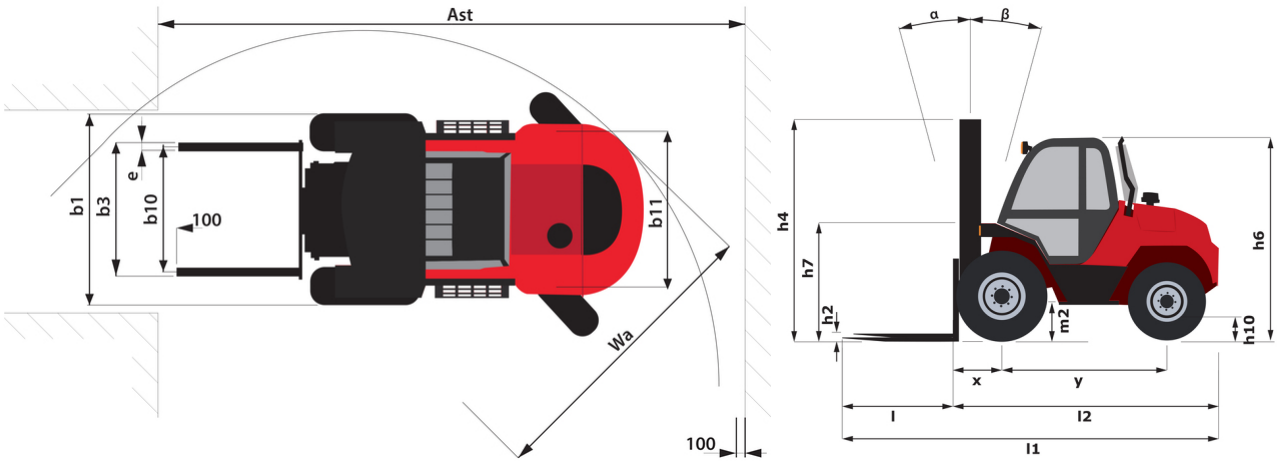

Caractéristiques des mâts et capacités résiduelles

Duplex à visibilité totale (FVD)		FVD 30	FVD 33	FVD 35	FVD 37	FVD 40	FVD 45	FVD 50
α - Inclinaison du mât/tablier, avant	°	15	15	15	15	15	15	15
β - Inclinaison du mât/tablier, arrière	°	15	15	15	15	15	15	15
h1 - Hauteur du mât abaissé	mm	2560	2710	2810	2910	3060	3305	3560
h4 - Hauteur mât déployé	mm	4115	4415	4615	4815	5115	5615	6115
Capacité résiduelle à hauteur maximale	kg	5000	5000	5000	5000	5000	5000	4000
Capacité résiduelle avec TDL intégré à hauteur max.	kg	4700	4700	4700	4700	4700	4700	3600
Hauteur à la capacité maximale	mm	2500	2500	2500	2500	2500	2500	2500

Free Lift Triplex (FLT)		FLT 37	FLT 40	FLT 43	FLT 45	FLT 47	FLT 50	FLT 55	FLT 60
α - Inclinaison du mât/tablier, avant	°	15	15	15	15	15	15	15	15
β - Inclinaison du mât/tablier, arrière	°	15	15	15	15	15	15	15	15
h1 - Hauteur du mât abaissé	mm	2310	2410	2510	2585	2645	2760	2910	3085
h2 - Mât levée libre	mm	1265	1365	1465	1540	1600	1715	1865	2040
h4 - Hauteur mât déployé	mm	4805	5105	5405	5605	5806	6105	6605	7105
Capacité résiduelle à hauteur maximale	kg	5000	5000	4700	4600	4300	4450	4600	4450
Capacité résiduelle avec TDL intégré à hauteur max.	kg	4500	4500	4000	3600	3500	2000	1800	
Capacité résiduelle avec TDL rapporté à hauteur maximum	kg								900
Hauteur à la capacité maximale	mm	2500	2500	2500	2500	2500	2500	2500	4000
Hauteur à capacité max. avec TDL rapporté	mm								4000

Siège Social
B.P. 249 - 430 rue de l'Aubinière
44150 Ancenis Cedex - France
Tel: +33 (0)2 40 09 10 11 - Fax: +33 (0)2 40 09 10 97
www.manitou.com

Cette publication présente le descriptif des versions et possibilités de configuration des produits Manitou qui peuvent différer en équipement. Les équipements présentés dans cette brochure peuvent être de série, en option, ou non disponibles suivant les versions. Manitou se réserve le droit, à tout moment et sans préavis, de modifier les spécifications décrites et représentées. Les spécifications portées n'engagent pas le constructeur. Pour plus de détails, contactez votre concessionnaire Manitou. Document non contractuel. Présentation des produits non contractuelle. Liste des spécifications non exhaustive. Les logos ainsi que l'identité visuelle de l'entreprise sont la propriété de Manitou et ne peuvent être utilisés sans autorisation. Tous droits réservés. Les photos et schémas contenus dans la présente brochure ne sont fournis qu'à des fins de consultation et à titre indicatif.
Manitou BF SA - Société anonyme à conseil d'administration - Capital social : 39 668 399 euros - 857 802 508 RCS Nantes